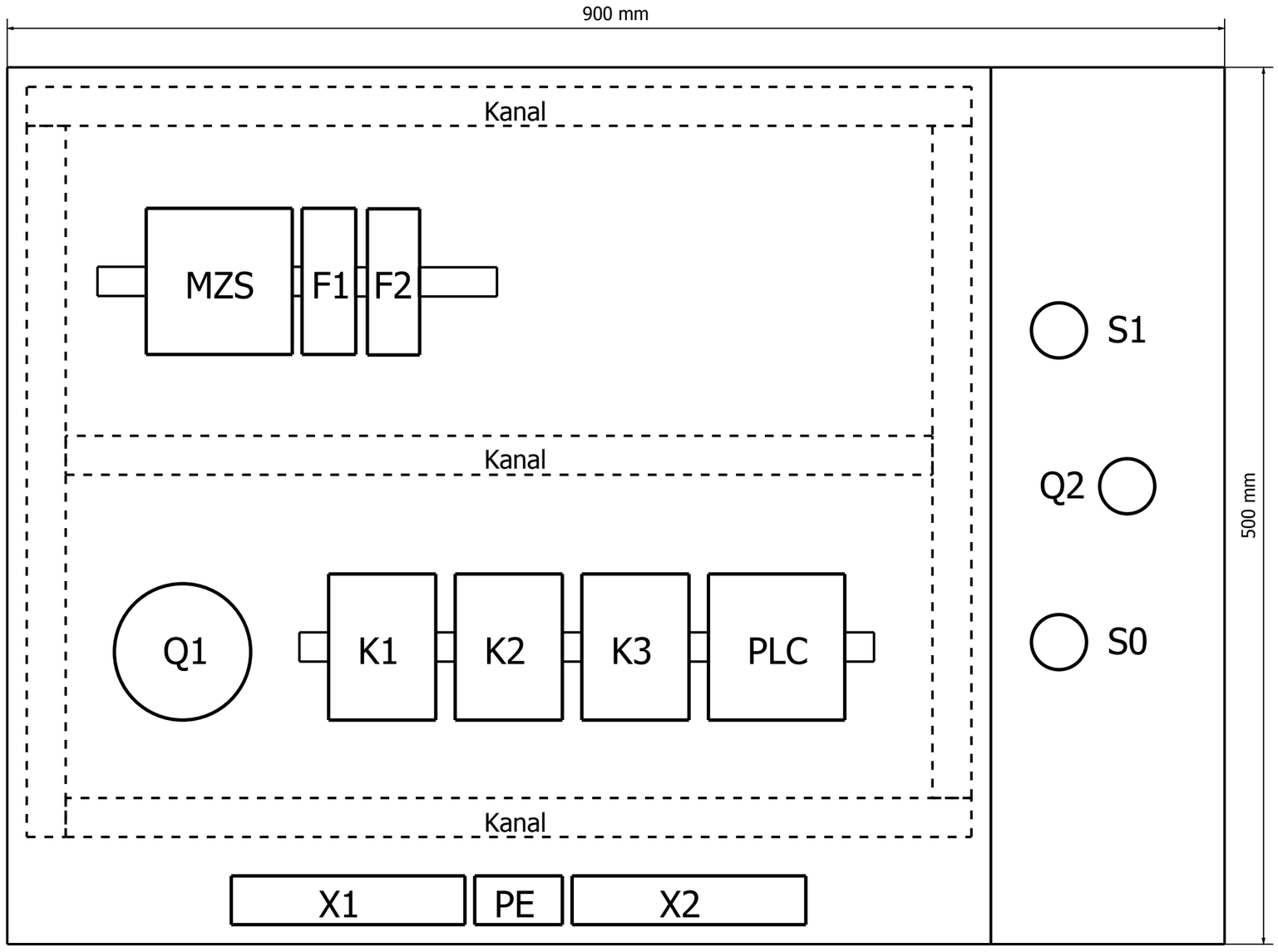

MZS - motorna zaštitna sklopka Telemecanique

F1, F2 - osigurači pomoćnog strujnog kruga Etimat B6, ABB C2

Q1 - grebenasta sklopka Končar 4G-40 (4NO)

Q2 - sklopka s ključem (1NO+1NC)

S1 - tipkalo start A-B 800E-3X10 (1NO+1NC)

S2 - tipkalo stop A-B 800E-3X10 (1NO+1NC)

PLC - programabilni logički kontroler Siemens LOGO

K1 - kontaktor EAW LX00-40E+SX-04 (4NO+4NC)

K2 - kontaktor EAW LX00-40E+SX-04 (4NO+4NC)

K3 - kontaktor EAW LX00-40E+SX-04 (4NO+4NC)

X1 - redne stezaljke za priključak na mrežu (L+, M, L1, L2, L3, N)

X2 - redne stezaljke za priključak motora (1, 2, 3, 4, 5, 6)

PE - redne stezaljke zaštitnog vodića

			Date	6.3.2011	Srednja škola Mate Blažine LABIN		Državno natjecanje ELEKTROMEHANIČAR 2011.	Raspored elemenata	= C1	
			Ed.	xxxx					+ E1	
			Appr						IEC_bas001	Page 2
Modification	Date	Name	Original		Replaced by	Replaced by				Page 3